Kinetech Industry
Galati - Romania
TEL./FAX: 0236-466.372
TEL./FAX: 0236-313.013
www.kinetech.ro
E-mail: office@kinetech.ro
Mobil: 0768-463.636
Mobil: 0723-694.919
Mobil: 0765-998.277
Mobil: 0766-360.062

Carlig rotant, grad 8, tip P-6703A

Specificatii tehnice

Material: otel aliat, grad 8
Factor de siguranta: MBL echivalent cu 4 X sarcina maxima de lucru
Finisaj: vopsit rosu
Certificare: certificat de testare se poate elibera la cerere

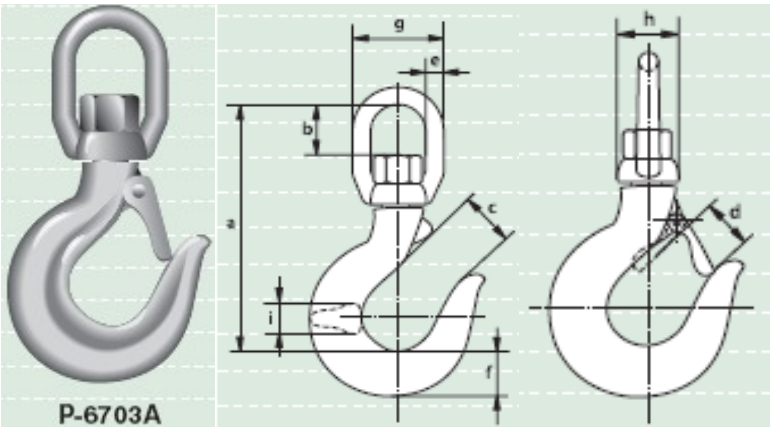

Tabel cu dimensiuni

Sarcina maxima de lucru	Lungime	Lungime interioara	Latimea deschiderii	Latimea deschiderii	Diametru	Latime	Diametru	Latime	Grosime	Greutate
tone	a mm	b mm	c mm	d mm	e mm	f mm	g mm	h mm	i mm	kg
1.25	116	28	24	20	11	20	52	30	15	0.45
1.6	145	36	26	22	14	22	67	36	18	0.9
2.5	165	49	27	23	17	27	81	42	20	1.3
3.2	175	45	32	27	17	30	81	42	23	1.6
5.4	214	55	41	35	21	38	106	64	29	3.8
8	264	70	51	43	26	46	129	77	37	6.9
11.5	308	74	61	53	29	58	148	92	46	10.6
16	344	86	65	58	35	66	165	105	58	16
22	427	114	85	78	40	77	200	130	63	27
30	505	125	90	82	48	90	235	146	82	60