Kinetech Industry
Galati - Romania
TEL./FAX: 0236-466.372
TEL./FAX: 0236-313.013
www.kinetech.ro
E-mail: office@kinetech.ro
Mobil: 0768-463.636
Mobil: 0723-694.919
Mobil: 0765-998.277
Mobil: 0766-360.062

Dispozitiv de prins cablu de tractiune tip G-6416

Specificatii tehnice

- Material : aliaj otel forjat SCM 435
- Finisaj : galvanizat
- Certificare : certificatul de lucru si de testare poate fi eliberat la cerere

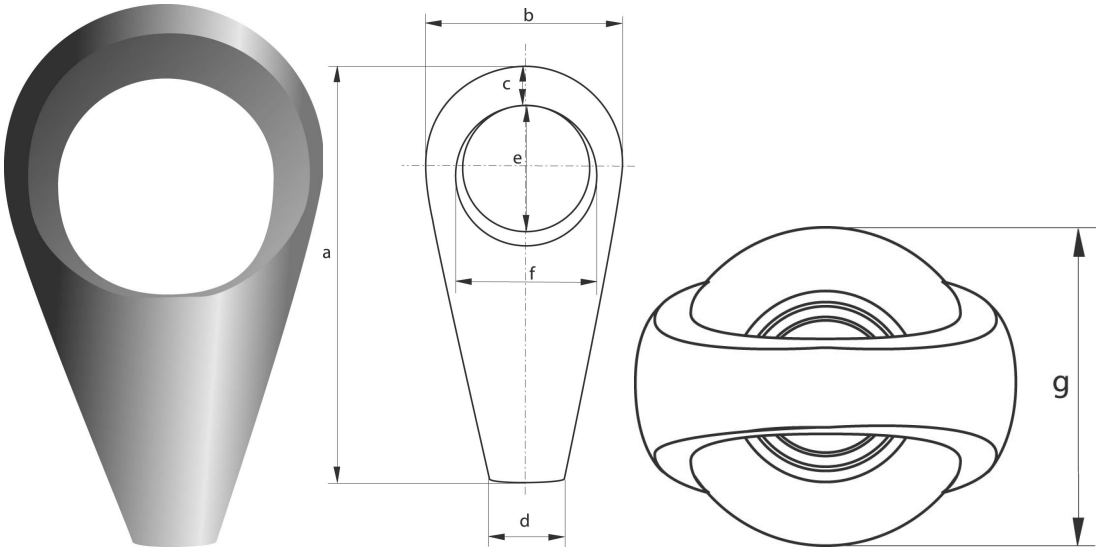

Diametru cablu	Lungime	Latime	Grosime arc para	Latime	Lungime ochi	Latime ochi	Grosime	Greutate
mm	a mm	b mm	c mm	d mm	e mm	f mm	g mm	kg
32-36	246	122	38	48	83	76	97	18
38-42	305	152	40	57	104	92	123	22
44-48	356	178	47	66	121	112	140	28
51-54	391	202	53	76	133	121	158	32
56-60	438	221	61	80	146	133	184	44
62-67	457	264	68	96	165	149	217	56
68-73	540	273	74	105	178	163	222	68
75-80	584	295	76	115	194	174	243	100
82-86	626	319	82	121	216	194	260	120
88-92	670	340	92	127	219	202	270	145
95-98	698	356	98	133	235	214	290	190
101-108	803	412	112	152	270	242	318	250